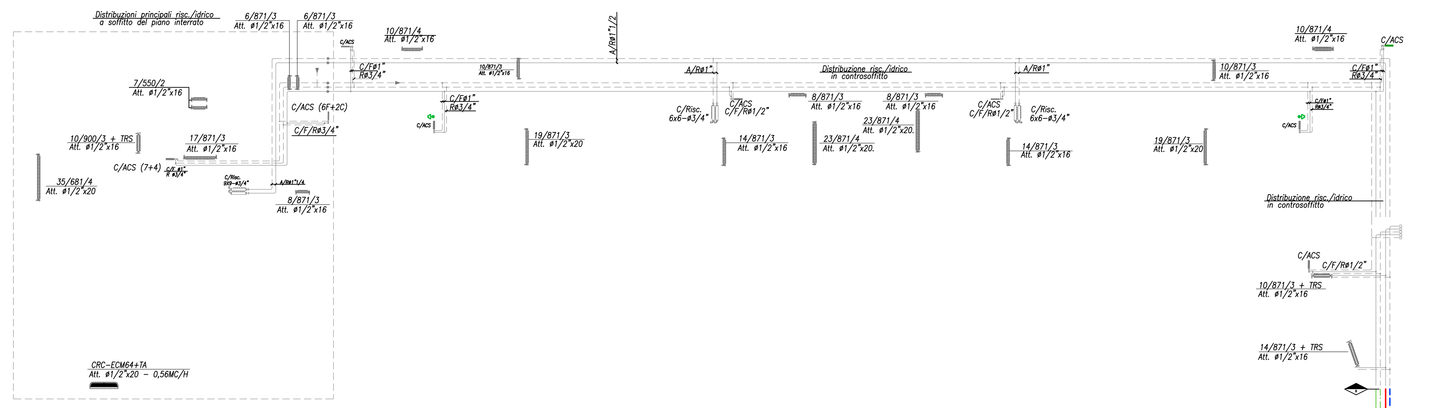

SCHEMA DI DISTRIBUZIONE CORPI SCALDANTI PIANO TERRA/SPOGLIATOI

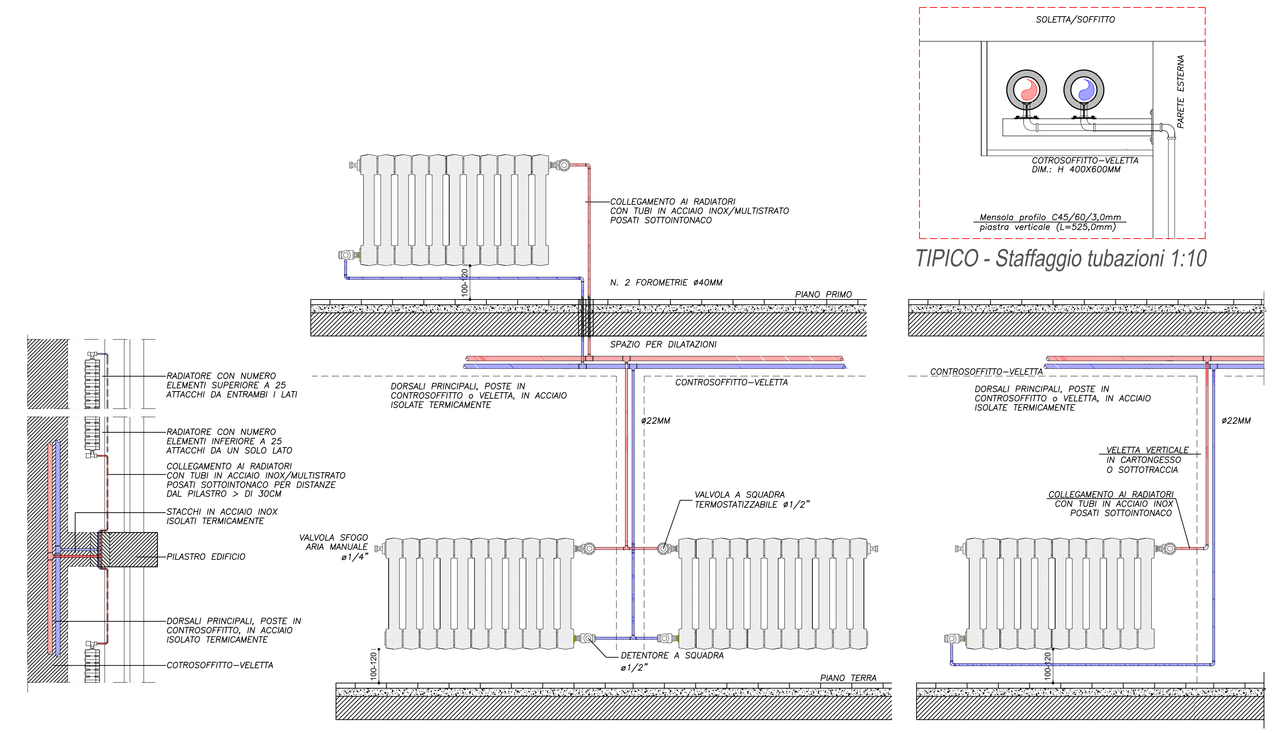

PARTICOLARI D'INSTALLAZIONE RADIATORI

ISOLAMENTO DELLE TUBAZIONI

(RETI DI ACQUA CALDA SANITARIA, CIRCUITI RISCALDAMENTO D.P.R. N.412 DEL 26/08/93–ALLEGATO B)

DN	TIP.	λ UTILE (W/m*K)	SP. (mm)	TIP.	λ UTILE (W/m*K)	SP. (mm)	TIP.	λ UTILE (W/m*K)	SP. (mm)
10 (3/8")	A	0,040	20	B	0,040	10	C	0,040	6
15 (1/2")	A	0,040	30	B	0,040	15	C	0,040	9
20 (3/4")	A	0,040	30	B	0,040	15	C	0,040	9
25 (1")	A	0,040	30	B	0,040	15	C	0,040	9
32 (1"1/4)	A	0,040	40	B	0,040	20	C	0,040	12
40 (1"1/2)	A	0,040	40	B	0,040	20	C	0,040	12
50 (2")	A	0,040	50	B	0,040	25	C	0,040	15
65 (2"1/2)	A	0,040	50	B	0,040	25	C	0,040	15
80 (3")	A	0,040	55	B	0,040	30	C	0,040	17
100 (4")	A	0,040	60	B	0,040	30	C	0,040	18

- TIPOLOGIA A = LOCALI NON RISCALDATI E INSTALLAZIONI ESTERNE A VISTA
- TIPOLOGIA B = PARETI PERIMETRALI ESTERNE E CAVEDI;
- TIPOLOGIA C = STRUTTURE NON AFFACCIATE NÉ ALL'ESTERNO NÉ SU LOCALI NON RISCALDATI;
- LE TUBAZIONI DELLE RETI DI DISTRIBUZIONE DEI FLUIDI CALDI IN FASE LIQUIDA O VAPORE IMPIANTI DEVONO ESSERE COIBENTATE CON MATERIALE ISOLANTE IL CUI SPESSORE MINIMO È FISSATO NELLA TABELLA IN FUNZIONE DEL DIAMETRO DELLA TUBAZIONE E DELLA CONDUTTIVITA' TERMICA UTILE DEL MATERIALE ISOLANTE ESPRESSA IN W/m*C ALLA TEMPERATURA DI 40 °C LE TUBAZIONI DEI MONTANTI VERTICALI (TIPOLOGIA B) DEVONO ESSERE POSTE AL DI QUA DELL'ISOLAMENTO TERMICO DELL'INVOLUCRO EDILIZIO, VERSO L'INTERNO DEL FABBRICATO ED I RELATIVI SPESSORI MINIMI DELL'ISOLAMENTO CHE RISULTANO DALLA TIPOLOGIA A VANNO MOLTIPLICATI PER 0,5
- PER TUBAZIONI CORRENTI ENTRO STRUTTURE NON AFFACCIATE NE ALL'ESTERNO NE SU LOCALI NON RISCALDATI (TIPOLOGIA C) GLI SPESSORI DELLA TIPOLOGIA A VANNO MOLTIPLICATI PER 0,3
- PER DIVERSI VALORI DI CONDUTTIVITA TERMICA O SPESSORE DELL'ISOLAMENTO, I VALORI SOPRA RIPORTATI DEVONO ESSERE RICAVATI PER INTERPOLAZIONE LINEARE.
- PER VALORI DIVERSI DELLA CONDUTTIVITÀ TERMICA DEL MATERIALE ISOLANTE CONSULTARE TAB. 1 – ALLEGATO B D.P.R. N.412 DEL 26/08/93

TABELLA COMPARATIVA DELLE TUBAZIONI

DN	# ESTERNO inches	# ESTERNO mm	PESO PIPING Kg	PESO ACQUA kG	PESO TOT. kG	SPES. C	SPES. F
15	1/2"	21.0	1.18	0.20	1.38	30	19
20	3/4"	26.9	1.51	0.37	1.88	30	19
25	1"	33.7	2.35	0.58	2.93	30	19
32	1" 1/4	42.4	3.02	1.02	4.04	40	19
40	1" 1/2	48.3	3.45	1.38	4.83	40	19
50	2"	60.3	4.83	2.21	7.04	50	19
65	2"1/2	76.1	6.15	3.85	10.0	50	19
80	3"	88.9	8.03	5.28	13.31	60	19
100	4"	139.7	11.5	8.82	20.32	60	19

TABELLA CONVERSIONE PIPING

ACCIAIO NERO	1/2"	3/4"	1"	1"1/4	1"1/2	2"	2"1/2	3"
ACCIAIO A PRESSARE	18	22	28	35	42	54	76	88
MULTISTRATO	20	26	32	40	50	63	–	–
RAME	20	22	28	35	42	54	–	–

TUBAZIONI IDRICO SANITARIO C/F/R/ IN ACCIAIO – EN 10225
ISOLATE TERMICAMENTE CON GUAINA IN POLIETILENE
A CELLULE CHIUSE SPESS. 19MM

TUBAZIONI RISCALDAMENTO ANDATA E RITORNO IN ACCIAIO – EN 10225
ISOLATE TERMICAMENTE CON GUAINA IN POLIETILENE
A CELLULE CHIUSE SPESS. 19MM

CASSETTA IDRONICA MARCA SABIANA MOD. SK–ECM 42
- POTENZA TERMICA 7,92Kw (60°C)
- VERSIONE 819 X 819
- MOTORE AD INVERTER – 33/77W – 230V
- VALVOLA A TRE VIE ON–OFF
- SONDA DI MINIMA MOD. NTC

D80 VALVOLA DI INTERCETTAZIONE PER SEZIONAMENTO RETE DI DISTRIBUZIONE

NUMERO EL./ALTEZZA/COLONNE — LARGHEZZA/ALTEZZA/PROFONDITA
24/720/4 (A3/4") DS — ø ATTACCO
1000/940/55 (A3/4") DS — ø ATTACCO

RADIATORI IN GHISA – ESISTENTI –

RADIATORI IN GHISA – NUOVI –

LEGENDA

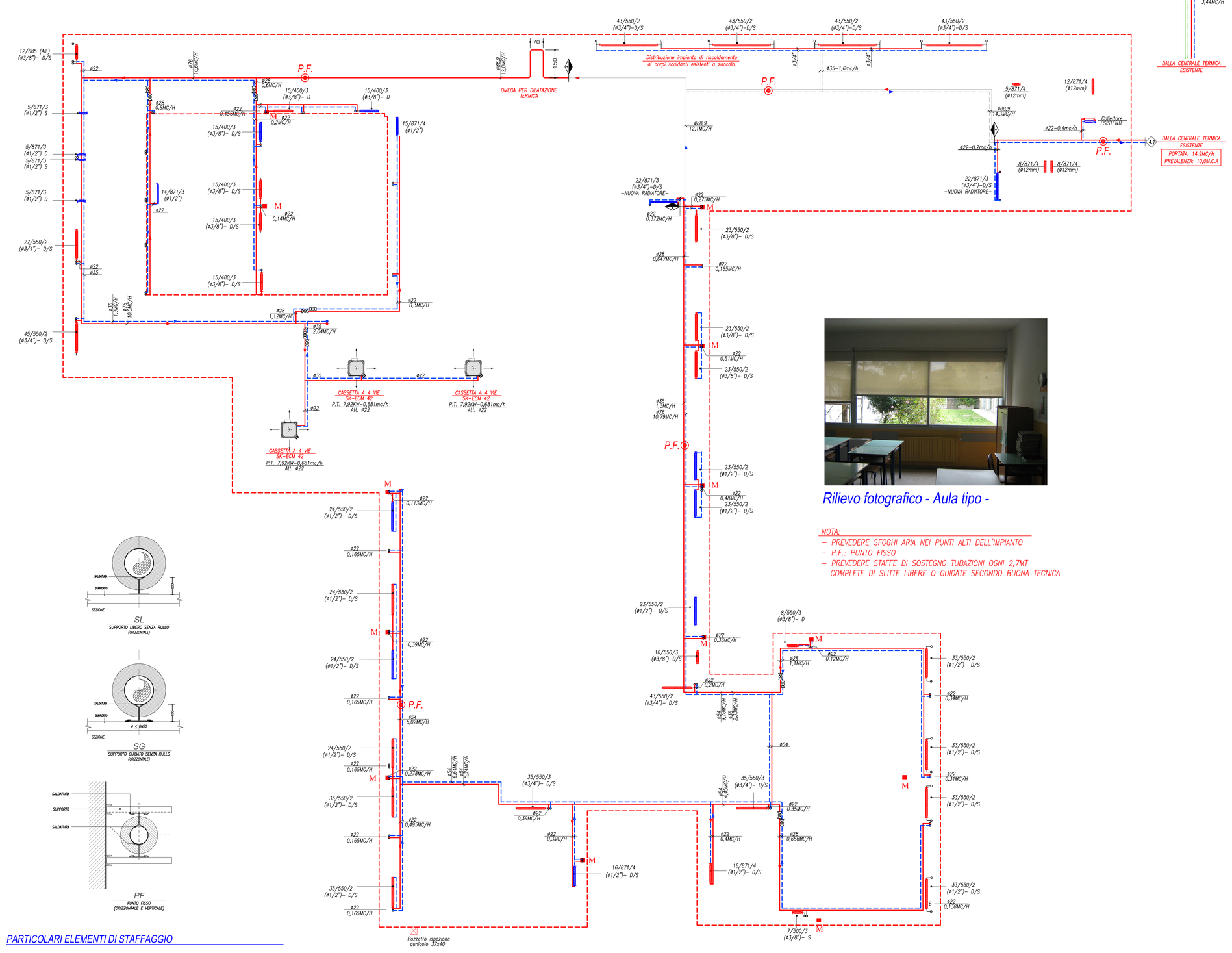

PARTICOLARI ELEMENTI DI STAFFAGGIO

Rilievo fotografico - Aula tipo -

NOTA:
- PREVEDERE SFIATI ARIA NEI PUNTI ALTI DELL'IMPIANTO
- P.F.: PUNTO FISSO
- PREVEDERE STAFFE DI SOSTEGNO TUBAZIONI OGNI 2,7MT. COMPLETE DI SLITTE LIBERE O GUIDATE SECONDO BUONA TECNICA

SCHEMA DI DISTRIBUZIONE CORPI SCALDANTI PIANO TERRA

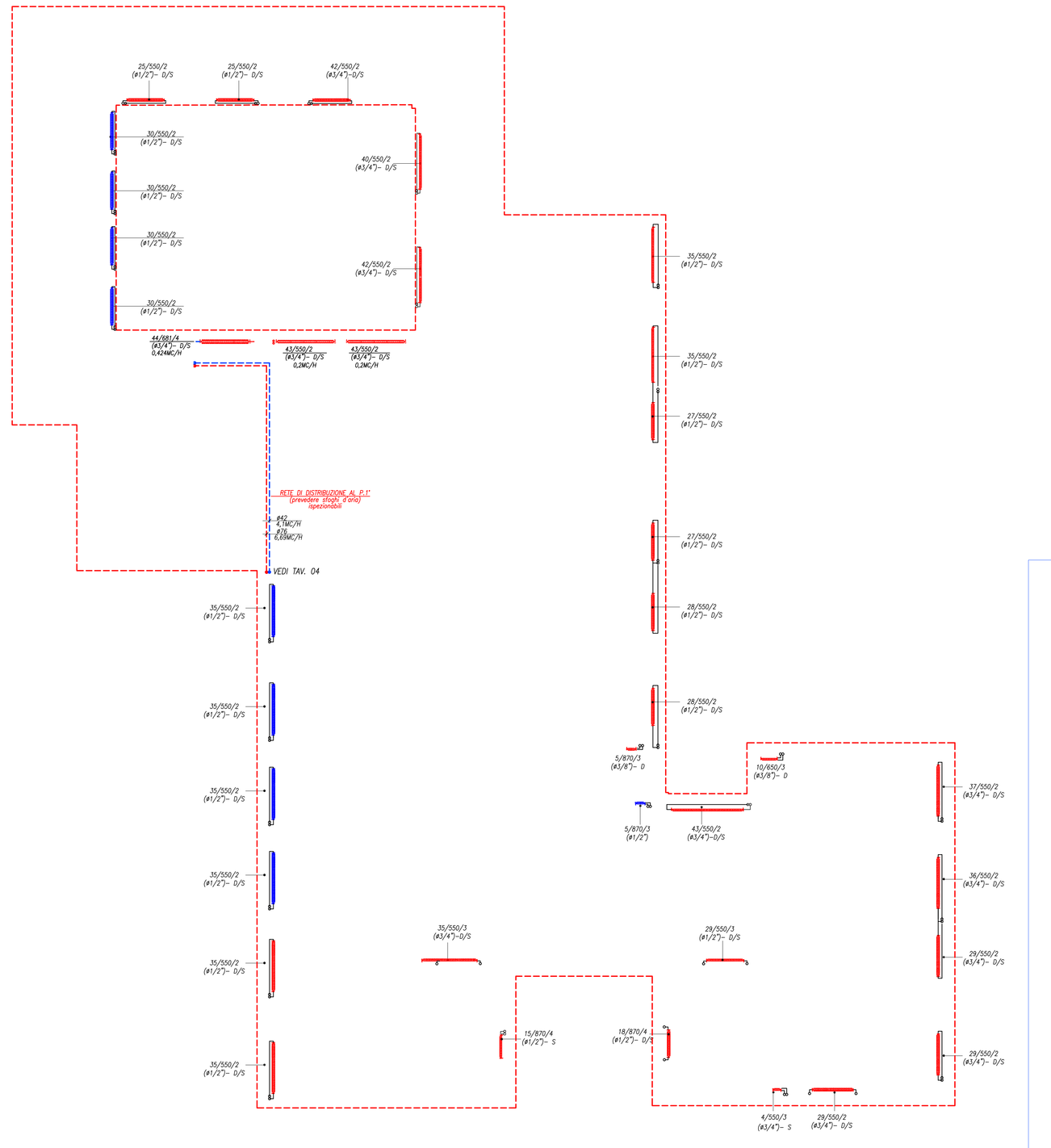

SCHEMA DI DISTRIBUZIONE CORPI SCALDANTI PIANO PRIMO

COMUNE DI AROSIO
(Provincia di Como)

SCUOLA PRIMARIA E SECONDARIA
DI AROSIO

PROGETTO ESECUTIVO
RIFACIMENTO LINEE DI DISTRIBUZIONE

Progettista impianti meccanici:
Ing. Ruggeri Davide
P.I. Mappelli Andrea
Studio CITI S.r.l.
Via Baserica,11 – Cremnago d'Inverigo (CO)

Novembre 2016

M06	STATO DI PROGETTO SCHEMA CORPI SCALDANTI

RG. RF. 02A22210